GENEBRE

ARTICULO: 2932
Válvula de esfera extremos roscados / soldar DIN 11851, Inoxidable
Stainless steel thread / welding ends DIN 11851 ball valve.

Características	*Features*
1. Válvula de esfera línea sanitaria.	*1. Ball valve sanitary line.*
2. Extremos roscados / soldar S/ DIN 11851.	*2. Thread / welding ends according to DIN 11851.*
3. Construcción en Inox. AISI 304.	*3. Made of AISI 304.*
4. Asientos de PTFE.	*4. PTFE seat.*
5. Junta de NBR.	*5. NBR gasket.*
6. Accionamiento manual.	*6. Manual operation.*
7. Fácil automatización.	*7. Easy automation.*
8. Pulido Sanitario (Ra ≤ 0,8 µm).	*8. Sanitary Polish (Ra ≤ 0,8 µm).*
9. Bajo torque.	*9. Low torque.*
10. Presión de trabajo máxima 10 bar.	*10. Max. Working pressure 10 bar.*
11. Temperatura máxima de trabajo 120 ºC.	*11. Max. Working Temperature 120 ºC.*

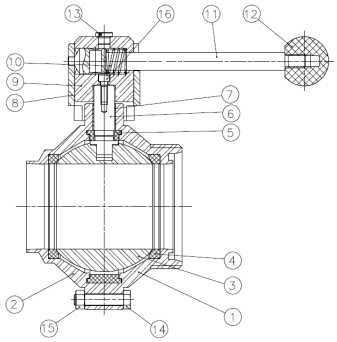

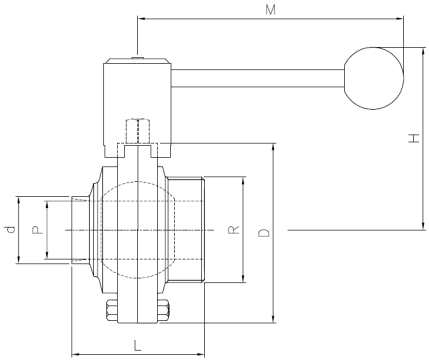

Nº	Denominación / *Name*	Material	Acabado Superficial / *Surface Treatment*	Cód. Recambio / *Spare Part Code*
1	Cuerpo / *Body*	Acero Inox AISI 304 / *SS 304*	Pulido mecánico / *Mechanical Polish*	------
2	Cuerpo / *Body*	Acero Inox AISI 304 / *SS 304*	Pulido mecánico / *Mechanical Polish*	------
3	Esfera / *Ball*	Acero Inox AISI 304 / *SS 304*	------	------
4*	Asiento / *Ball seat*	PTFE	------	R2932
5*	Junta / *Gasket*	NBR	------	R2932
6	Eje / *Stem*	Acero Inox AISI 304 / *SS 304*	------	------
7*	Buje / *Bushing*	PTFE	------	R2932
8 / 9	Centro maneta / *Handle center*	Acero Inox AISI 304 / *SS 304*	------	------
10	Resorte / *Spring*	Acero Inox AISI 304 / *SS 304*	------	------
11	Maneta / *Handle*	Acero Inox AISI 304 / *SS 304*	------	------
12	Esfera maneta / *Ball handle*	Plastic	------	------
13	Tapa / *Cap*	Plastic	------	------
14	Tornillo / *Screw*	Acero Inox AISI 304 / *SS 304*	------	------
15	Tuerca / *Nut*	Acero Inox AISI 304 / *SS 304*	------	------
16	Tornillo / *Screw*	Acero Inox AISI 304 / *SS 304*	------	------

*** Piezas de recambio disponibles / *Available spare parts***

GENEBRE

DIMENSIONES GENERALES / *GENERAL DIMENSIONS*

Ref.	DN	Dimensiones / *Dimensions* (mm)							Peso / *Weight* (Kg)
		P	L	D	d	R	H	M	
2932 06	25	26	73	94	29	52 x 1/6”	95	143	1,760
2932 08	40	38	84	114	41	65 x 1/6”	104	143	2,550
2932 09	50	50	98	130	53	78 x 1/6”	112	143	3,565
2932 10	65	66	120	158	70	95 x 1/6”	126	173	5,730
2932 11	80	80	140	181	86	110 x 1/4”	142	245	9,300

VALORES DE Kv / *Kv VALUES*

Kv = Es la cantidad de metros cúbicos por hora (m^3/h) que pasará a través de la válvula generando una pérdida de carga de 1 bar.
Kv = Flow rate of water in cubic meter per hour (m^3/h) that will generate a pressure drop of 1 bar across the valve.

DN 25	DN 40	DN 50	DN 65	DN 80
83	205	340	520	1100